TASKI®
Diversey

Ersatzteilliste
Liste des pièces de rechange
Spare parts list

TASKI swingo XP

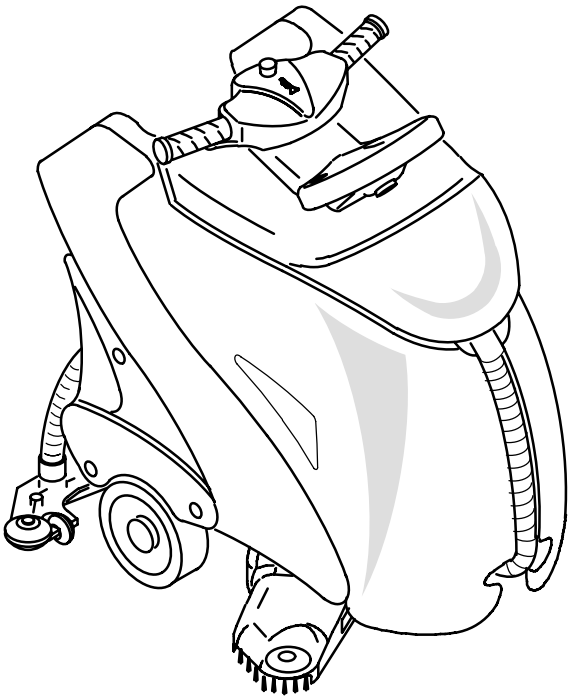

Diversey™
Postfach CH 9542 Münchwilen
Telefon +41 71 969 27 27 Fax +41 71 969 22 53

Ausführung/Execution; List(e) /4
28.09.2009 SPS

Modell – Uebersicht

Résumé des différents modèles

Overview for the versions

TASKI swingo XP

Art.No.		Type	Serie
7514504	swingo XP	CO75XP.2	03
7514505	swingo XP BMS EURO	CO75XP.2X	03
7514506	swingo XP BMS UK	CO75XP.2X	03
7514507	swingo XP BMS SEV	CO75XP.2X	03
7514508	swingo XP Seafreight	CO75XP.2	03
7514509	swingo XP BMS EURO Seafreight	CO75XP.2X	03
7514510	swingo XP BMS UK Seafreight	CO75XP.2X	03
7517964	swingo XP BMS CN Seafreight	CO75XP.2X	03

TASKI swingo XP

S007188					TASKI swingo XP	TASKI swingo XP	TASKI swingo XP
Pos. No.	Artikelnr. Article No. Item No.	Bestellnr. No. de com Order No.	Model	Stck. Piè. Qty.	Bezeichnung	Designation	Description
1	S005455			1.00	Bedienungs-Gruppe	Groupe de commande	Control Group
2	S005507			1.00	Oberteil	Partie supérieure	Upper Part
3	S005528			1.00	Unterteil	Embase	Base
4	S005884			1.00	Unterteil, Ergänzungen	Embase - supplementes	Base Supplements
5	S005887			1.00	Frischwasser-Konzept	Cours d'eau fraîche	Fresh Water Circle
6	S005483			1.00	Saugdüse	Suceur	Squeegee
7	S005496			1.00	Bürstenantrieb	Entraînement des brosses	Brush Drive
8	S005818			1.00	Batterie-Verbindungen & Elektroteile	Connections des batteries & pièces életrique	Batteries Connections & Electrical Parts
9	S005904			1.00	Elektroschema	Schéma électrique	Electrical diagram
10	S005894			1.00	Zubehör	Accessoires	Accessories

S005455					Bedienungs-Gruppe	Groupe de commande	Control Group
Pos. No.	Artikelnr. Article No. Item No.	Bestellnr. No. de com Order No.	Model	Stck. Piè. Qty.	Bezeichnung	Designation	Description
101	18602-40	4127060		1.00	Notaus Taste kpl	Disjoncteur d'urgence compl	Stop actuator compl
102	1425/154	4082950		2.00	Becher-Schr Sz M6x16	Boulon de poêlier M6x16	Truss head screw Sl M6X16
103	18601-18	4126570		1.00	Abdeckung	Couvercle	Cover
104	3061/210	4126764		1.00	Stopfen 8,4	Bouchon 8,4	Plug 8,4
105	1210/124	4088700		2.00	L-Schr KS M3x8	Vis à tête cyl. bomb. M3x8	Raised cheese hd.screw M3x8
106	18602-60	4127100		1.00	Elektronik Hall Sensor Set	Électronique capteur de hall	Electronics hall sensor set
107	18602-25	4126954		1.00	Durchführungstülle 8/19	Douille de passage 8/19	Grommet 8/19
108	18602-51	4127081		2.00	Griff	Poignée	Handle
109	18602-46	4127072		1.00	Lenker	Guidon	Handle bar
110	2806/007	4124993		1.00	Zugfeder	Ressort de tension	Tension spring
111	17605-08	4125459		1.00	Wippe	Bascule	Rocker
112	1840/051	4122641		1.00	Delta PT-Schr LK As Torx 40x16	Vis Delta PT Torx 40x16	Screw delta PT Torx 40x16
113	18602-07	4126882		2.00	Hebel kpl	Levier compl	Lever compl
114	2913/148	4058370		2.00	Sicherungsscheibe 6	Anneau de retenue 6	Retaining washer 6
115	1132/25	4006460		1.00	Zyl-Schr I-6Kt M6x25	Vis cyl. à trou 6 p. M6x25	Socket head cap screw M6x25
116	18602-08	4126883		1.00	Halter mit Magnet	Aimant avec fixation	Holder with magnet
117	18602-29	4126969		1.00	Torsionsfeder	Ressort de torsion	Torsion spring
118	2538/010	4126644		1.00	Schrägkugellager 3003 2RS	Roulement à billes 3003 2RS	Angular ball bearing 3003 2RS
119	1840/054	4127073		3.00	Delta PT-Schr LK As Torx 50x20	Vis Delta PT Torx 50x20	Screw delta PT Torx 50x20
120	18602-47	4127071		1.00	Support	Support	Support
121	17609-68	4130800	07. 2013 =>	1.00	Schlüssel	Clé	Key
121	17603-71	4122551	=> 07. 2013	1.00	Schlüssel	Clé	Key
122	18602-63	4127113		1.00	Schlüssel Set	Kit clé	Key set
123	18601-04	4126530		1.00	Gehäuse	Bâti	Housing
124	1840/051	4122641		2.00	Delta PT-Schr LK As Torx 40x16	Vis Delta PT Torx 40x16	Screw delta PT Torx 40x16
125	18602-64	4127116		1.00	Tableau Set	Kit tableau	Control board set
126	5120/005	4122973		1.00	Hupe	Klaxon	Horn
127	3061/211	4126925		1.00	Stopfen 8-10	Bouchon 8-10	Plug 8-10
128	18603-67	4128850		1.00	Abdeckung	Couvercle	Cover
129	1752/6	4042400		2.00	Scheibe 3,2/ 7x0,5	Rondelle 3,2/ 7x0,5	Washer 3,2/ 7x0,5
130	18602-20	4126921		2.00	Buchse 4,5/12x20	Douille 4,5/12x20	Bush 4,5/12x20
131	18602-21	4126922		1.00	Blitzlicht Set	Kit flash de signalisation	Flash light set
132	4016/202	4047420		1.00	Klemmenleiste 2-Pol 2,5 mm2	Serre-fils 2-pôles 2,5 mm2	Connection bloc 2-ways 2,5 mm2
133	5806/11	4046160		1.00	Durchführungstülle 8	Douille de passage 8	Grommet 8
134	4571/108	4121901		1.00	Kippschalter	Interrupteur à bascule	Rocker handle switch
135	4571/109	4121902		1.00	Schutzkappe	Capot de protection	Protection cap
136	1752/10	4007440		2.00	Scheibe 4,3/ 9x0,8	Rondelle 4,3/ 9x0,8	Washer 4,3/ 9x0,8
137	1840/020	4114420		2.00	PT-Schr LK KS KA40x35	Vis pour plastique KA40x35	Screw for plastic KA40x35
138	4106/204	4122000		1.00	Blitzleuchte 24V Orange	Lampe-flash 24 V	Flash 24V
139	19603-08	4122204		1.00	Support	Support	Support
140	18603-14	4127471		1.00	Schutzkappe	Capot de protection	Protection cap
141	2912/028	4128116		1.00	Sicherungsring 35 J	Anneau de retenue 35 J	Retaining ring 35 J
142	8936/1	4017370			Sicherungs-Klebstoff mittel	Colle pour blocage moyen	Adhesive locking middle
143	18603-77	4129157		1.00	Scheibe 26/55x1	Rondelle 26/55x1	Washer 26/55x1
144	18603-98	4130538		1.00	Lenker kpl	Guidon compl	Handle bar compl
145	18603-97	4130473		1.00	Scheibe 22/25x1,8	Rondelle 22/25x1,8	Washer 22/25x1,8
146	1840/050	4122639		4.00	Delta PT-Schr LK As Torx 60x20	Vis Delta PT Torx 60x20	Screw delta PT Torx 60x20
	-				-	-	-
	4215/3	4023260			Kabelbinder 200	Bande à lier les câbles 200	Cable tie 200

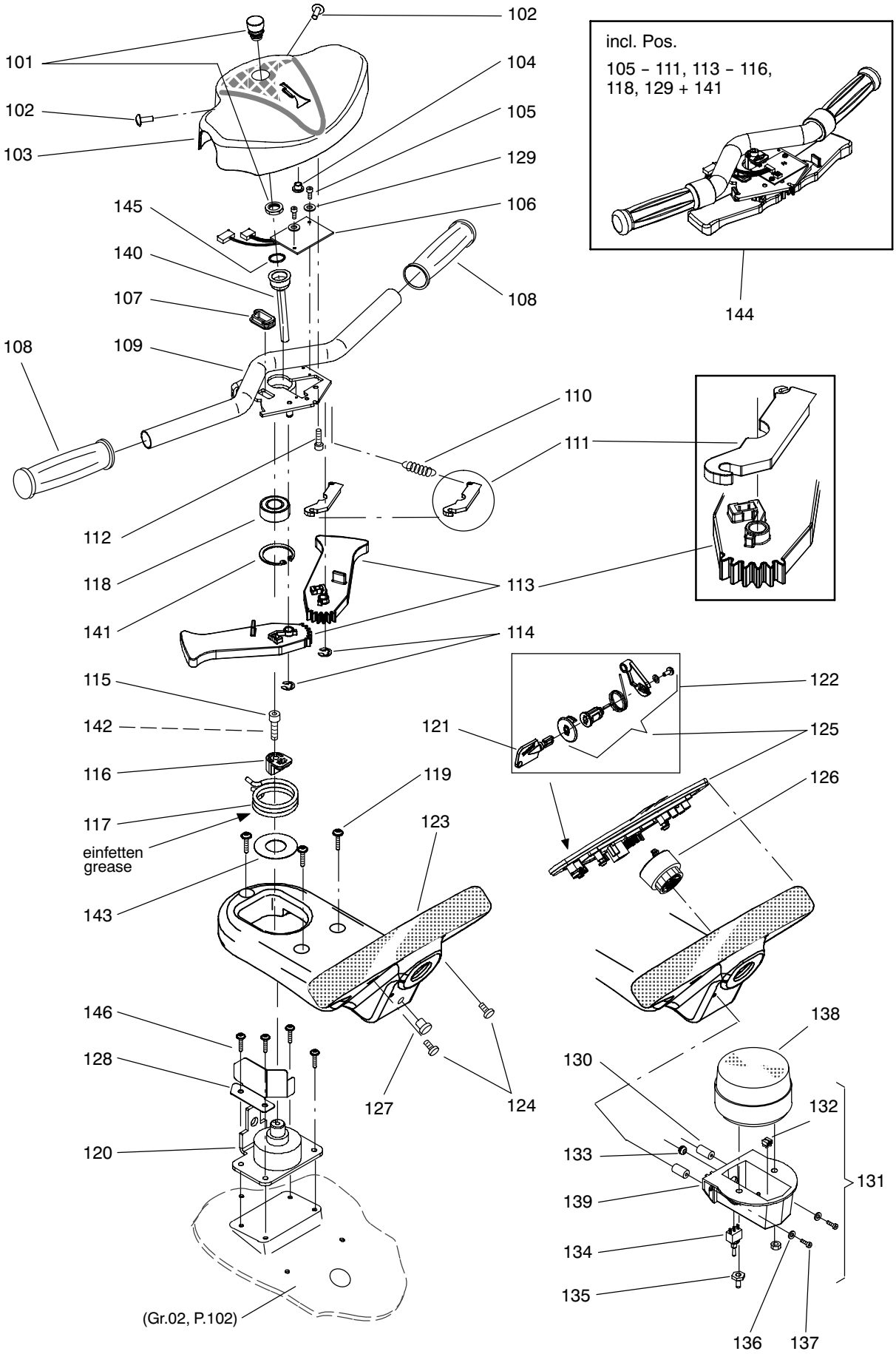
102
101
104
102
105
103
129
145
106
140
107
108
144
108
109
110
111
112
118
113
141
114
115
122
142
121
125
116
119
126
117
123
einfetten
grease
143
146
138
128
130
127
124
132
133
131
120
139
134
135
(Gr.02, P.102)
136
137
incl. Pos.
105 – 111, 113 – 116,
118, 129 + 141

S005507					Oberteil	Partie supérieure	Upper Part
Pos. No.	Artikelnr. Article No. Item No.	Bestellnr. No. de com Order No.	Model	Stck. Piè. Qty.	Bezeichnung	Designation	Description
101	18601-00	4126523		1.00	Schlauch	Tuyau	Hose
102	18600-89	4124371		1.00	Tankdeckel	Couvercle pour réservoir	Tank Cover
103	8662/010	4122571	1.80m	1.00	Dichtprofil	Joint d'étanchéité profilé	Sealing Profile
104	18601-80	4126754		1.00	Dichtung	Joint	Gasket
105	18601-82	4126755		1.00	Dichtung	Joint	Gasket
106	18601-57	4126660		1.00	Dichtung	Joint	Gasket
107	18601-77	4126748		1.00	Abdeckplatte	Plaque de recouvrement	Cover Plate
108	1840/050	4122639		6.00	Delta PT-Schr LK As Torx 60x20	Vis Delta PT Torx 60x20	Screw Delta PT Torx 60x20
109	4677/236	4123132		1.00	Motorturbine 24V 491W 17,4A	Turbine 24 V	Vacuum Motor 24 V
110	4850/101	4100320		1.00	Ferrit-Ringkern 28/16x13	Self à noyau torique 28/16x13	Toroidal Choke 28/16x13
111	17604-58	4122676		1.00	Lagerring	Entretoise de guidage	Guide Ring
112	4016/202	4047420		1.00	Klemmenleiste 2-Pol 2.5 mm2	Serre-fils 2-pôles	Connection Bloc 2-Ways
113	18603-37	4127914		1.00	Ansaugfilter	Filtre d'aspiration	Induction Air Filter
114	18603-40	4128120		1.00	Schutzblech	Plaque de protection	Protecting Plate
115	1840/109	4122947		4.00	Delta PT-Schr LK Torx 50x20	Vis Delta PT Torx 50x20	Screw Delta PT Torx 50x20
118	18602-86	4127238		1.00	Deckelverriegelung	Etrier de blocage	Locking Bow
120	1840/051	4122641		10.00	Delta PT-Schr LK As Torx 40x16	Vis Delta PT Torx 40x16	Screw Delta PT Torx 40x16
121	18600-48	4125850		1.00	Rohr	Cadre pour réservoir	Tank Frame
122	17601-39	4122755		6.00	Distanzscheibe 12/40x1,5	Disque de distance	Distance Disc
123	18600-50	4125257		1.00	Frischwassercontainer	Réservoir d'eau fraîche	Fresh Water Foil Tank
124	8807/011	4051890	0,55m	1.00	Polyesterseil 2	Cordelette le m	Cord Per M
125	19603-50	4122072		1.00	Messbecher 1L	Bottier 1,0 L	Bowle 1,0 L
126	18601-09	4126550		1.00	Grobschmutzfilter	Filtres pour solides	Solids Filter
127	3061/202	4121961		2.00	Schutzstopfen 7	Bouchon 7	Stopple 7
128	18603-17	4127537		2.00	Bolzen	Goujon	Locking Bolt
131	18601-96	4126814		2.00	Bolzen	Goujon	Bolt
132	1990/016	4126825		2.00	Blindnietmutter M6	Rivet/ècrou M 6	Blind Rivet Nut M 6
135	18601-48	4126639		2.00	Scharnierbolzen	Goujon de charnière	Hinge Bolt
137	18600-98	4126517		2.00	Saugschlauch	Tuyau d'aspiration	Suction Hose
139	18600-34	4127230		1.00	Entleerschlauch	Tuyau de vidange	Drain Hose
142	18601-03	4126525		2.00	Achszapfen	Tourillon	Stud Axle
143	2174/110	4073400		1.00	Schlauchklemme 45-60	Bride 45-60	Hose Clamp 45-60
145	2175/186	4126695		2.00	Schlauchklemme 37-39	Schlauchklemme 37-39	Hose Clamp 37-39
147	1137/31	4006530		4.00	Zyl-Schr I-6Kt M8x20	Vis cyl. à trou 6 p. M 8x20	Socket Head Cap Screw M 8x20
148	18601-86	4126783		2.00	Spritzschutzlappen	Plaque de protection	Splash Guard
149	18601-87	4126785		2.00	Klemmblech	Plaque de serrage	Clamping Plate
150	18601-84	4126770		1.00	Schriftzug Swingo XP	Autocollant swingo XP, G+D	Decorative Label swingo XP, L+R
151	1854/126	4080750		1.00	L-Bl-Schr KS Sp 2,9x19	Vis à tôle tête cyl. C 2,9x19	Pan Head Tapp.Screw C 2,9x19
156	8907/104	4103460		1.00	Verschleiss-Schutzspray, 300Ml	Spray protect.d'usure fin sup	Wear Resist. Spray Fin Super
	-				-	-	-
	17503-12	4032070		1.00	Symbol Blau	Symbole "bleu"	Symbol "Blue"

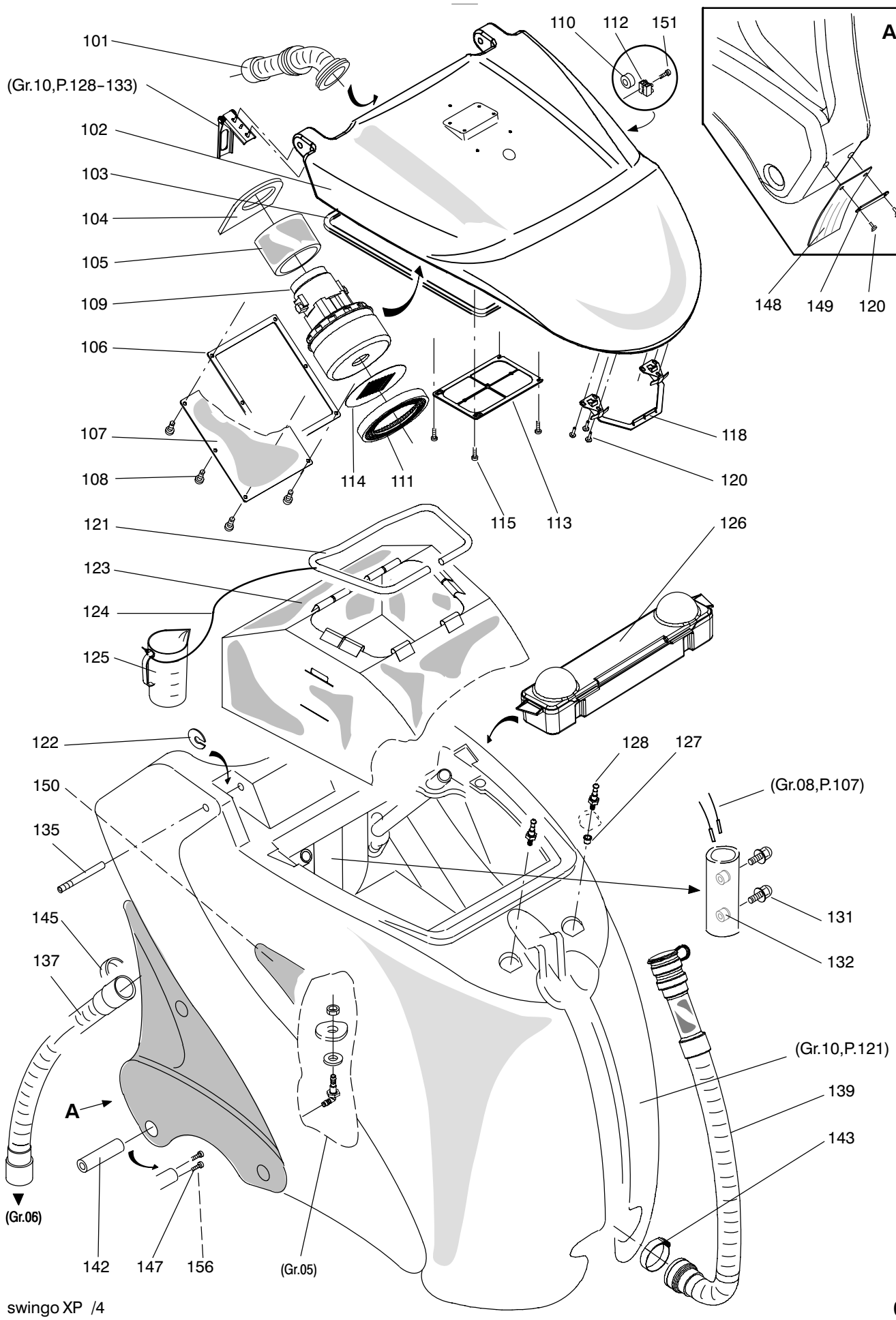
101
(Gr.10,P.128-133)
102
103
104
105
109
106
107
108
110
112
151
A
148
149
120
118
120
114
111
115
113
121
123
124
125
126
122
150
135
145
137
128
127
(Gr.08,P.107)
131
132
(Gr.10,P.121)
139
143
A
(Gr.06)
142
147
156
(Gr.05)

S005528					Unterteil	Embase	Base
Pos. No.	Artikelnr. Article No. Item No.	Bestellnr. No. de com Order No.	Model	Stck. Piè. Qty.	Bezeichnung	Designation	Description
101	1132/21	4006440		3.00	Zyl-Schr I-6Kt M6x16	Vis cyl. à trou 6 p. M 6x16	Socket Head Cap Screw M 6x16
102	4301/153	4093130		2.00	Stecksicherung 2A	Fusible 2 A	Fuse Clip 2A
103	4302/008	4076660		2.00	Sicherungshalter	Porte-fusible	Fuse Carrier
104	18601-08	4126541		1.00	Blattfeder	Ressort à lames	Flat Spring
105	1134/190	4122480		8.00	Zyl-Schr I-6Kt M8x20	Vis cyl. à trou 6 p. M 8x20	Socket Head Cap Screw M 8x20
106	18601-50	4126649		2.00	Abweiser	Déflecteur	Fender
107	1004/217	4106990		4.00	6Kt-Schr M8x50	Vis à tête six pans M 8x50	Hexagon Screw M 8x50
108	18602-43	4127085		1.00	Steuer-/Leistungsmodul kompl.	Electronique swingo XP	Power Electronics Swingo XP
109	18602-12	4126891		1.00	Dichtung	Joint, Kit	Gasket, Set
110	18600-15	4127044		1.00	Chassis	Châssis	Chassis Frame
111	1723/4	4031070		2.00	Sicherungsmutter M5	Écrou de sureté M 5	Self-Locking Nut M 5
112	1759/12	4022860		4.00	Unterlagscheibe 5,3/10x1	Rondelle 5,3/10	Washer 5,3/10
117	18600-92	4123581		1.00	Lenkrolle kompl. 200/2x50	Roulette pivotante 200	Castor 200
119	1840/052	4122655		2.00	Delta PT-Schr LK As Torx 50x16	Vis Delta PT Torx 50x16	Screw Delta PT Torx 50x16
121	1132/27	4023420		2.00	Zyl-Schr I-6Kt M8x16	Vis cyl. à trou 6 p. M 8x16	Socket Head Cap Screw M 8x16
123	18602-61	4127105		1.00	Federbügel Konfigurations Set	Kit support en ressort configur	Spring Bracket Set Configurated
124	18600-71	4124205		1.00	Linearantrieb 24V 100mm	Mécanisme élévateur	Linear Drive
125	1840/022	4087930		2.00	Delta PT-Schr LK As Torx 60x16	Vis Delta PT Torx 60x16	Screw Delta PT Torx 60x16
126	18602-78	4127171		1.00	Düsenarm	Bras de pivotement	Swinging Arm
127	2421/6	4008340		1.00	Kugelgriff 28	Poignée sphérique 28mm	Handle Ball 28mm
128	18601-49	4126647		2.00	Platte	Plaque	Plate
129	18601-11	4126556		1.00	Kugelpfanne	Coussinet sphérique	Ball Socket
130	2913/110	4060910		2.00	Sicherungsscheibe f. Welle 8x1	Anneau de sûreté p. arbre 8	Circlip For Shaft 8
131	18602-88	4127254		2.00	Bolzen	Goujon	Bolt
133	1137/31	4006530		1.00	Zyl-Schr I-6Kt M8x20	Vis cyl. à trou 6 p. M 8x20	Socket Head Cap Screw M 8x20
134	2913/148	4058370		4.00	Sicherungsscheibe Welle 6x0,7	Anneau de sûreté p. arbre 6	Circlip For Shaft 6
135	18602-30	4127022		1.00	Bolzen	Axe	Axle
136	18601-06	4126539		1.00	Gelenkteil	Articulation	Articulation
137	18602-83	4127185		1.00	Linearantrieb 24V 50mm	Mécanisme élévateur	Linear Drive
138	18601-07	4126540		1.00	Gelenkbügel	Arbre articulé	Articulated Axle
139	1300/23	4006870		4.00	S-Schr I-6Kt M6x16	Vis con. à trou 6 pans M 6x16	Counters. Hd.Cap Screw M 6x16
140	1752/16	4027970		4.00	Unterlagscheibe 10,5/20x2	Rondelle 10,5/21	Washer 10,5/21
141	1132/39	4042620		4.00	Zyl-Schr I-6Kt M10x16	Vis cyl. à trou 6 p. M 10x16	Socket Head Cap Screw M 10x16
142	18601-70	4126720		1.00	Verschlusslasche	Appui	Bracket
143	18603-04	4127368		1.00	Verschlussfeder	Fermetur	Locking Spring
145	19602-23	4122150		1.00	Durchführungstülle	Douille de passage	Grommet
146	18602-04	4126838		1.00	Spritzschutz	Plaque de protection	Protection Shield
147	1771/56	4007670		1.00	Fächerscheibe 6.4	Rondelle étoile 6,3	Serrated Lock Washer 6,3
148	1752/14	4007470		1.00	Unterlagscheibe 6,4/12x1,6	Rondelle 6,4/12,5	Washer 6,4/12,5
149	1654/6	4007190		1.00	Sechskantmutter M6	Écrou à six pans M 6	Hexagon Nut M 6
150	1771/55	4007660		1.00	Fächerscheibe 5,1	Rondelle étoile 5,3	Serrated Lock Washer 5,3
151	1752/12	4007460		1.00	Unterlagscheibe 5,3/10x1	Rondelle 5,3/10	Washer 5,3/10
152	1654/5	4007180		1.00	Sechskantmutter M5	Écrou à six pans M 5	Hexagon Nut M 5
157	4586/119	4127108		1.00	Relais 24V	Relais 24V	Relay 24V
158	1871/14	4012400		1.00	Blechmutter 4,2	Écrou rapide B 4,2	Quick Nut B 4,2
159	1840/009	4071680		1.00	PT-Schr LK KS KA50x12	Vis pour plastique KA 50x12	Screw For Plastic KA 50x12
162	8936/1	4017370			Sicherungs-Klebstoff mittel	Colle p. blocage moyen 50 gr	Adhesive Locking Middle 50Gr
163	8907/104	4103460			Verschleiss-Schutzspray, 300Ml	Spray protect.d'usure fin sup	Wear Resist. Spray Fin Super
164	8908/100	4122512			Lagerfett	Graisse p. roulement 400 gr.	Ball Bearing Grease 400 gr.
165	18603-56	4128722		2.00	Bundbolzen	Goujon	Bolt
166	18602-90	4127257		1.00	Flachbandkabel 3-Pol konf	Câble-ruban	Rippon Cable
167	18603-58	4128739		1.00	Gabelkopf	Fourchette	Fork Head
168	18603-54	4128594		1.00	Gabel	Appui	Bracket

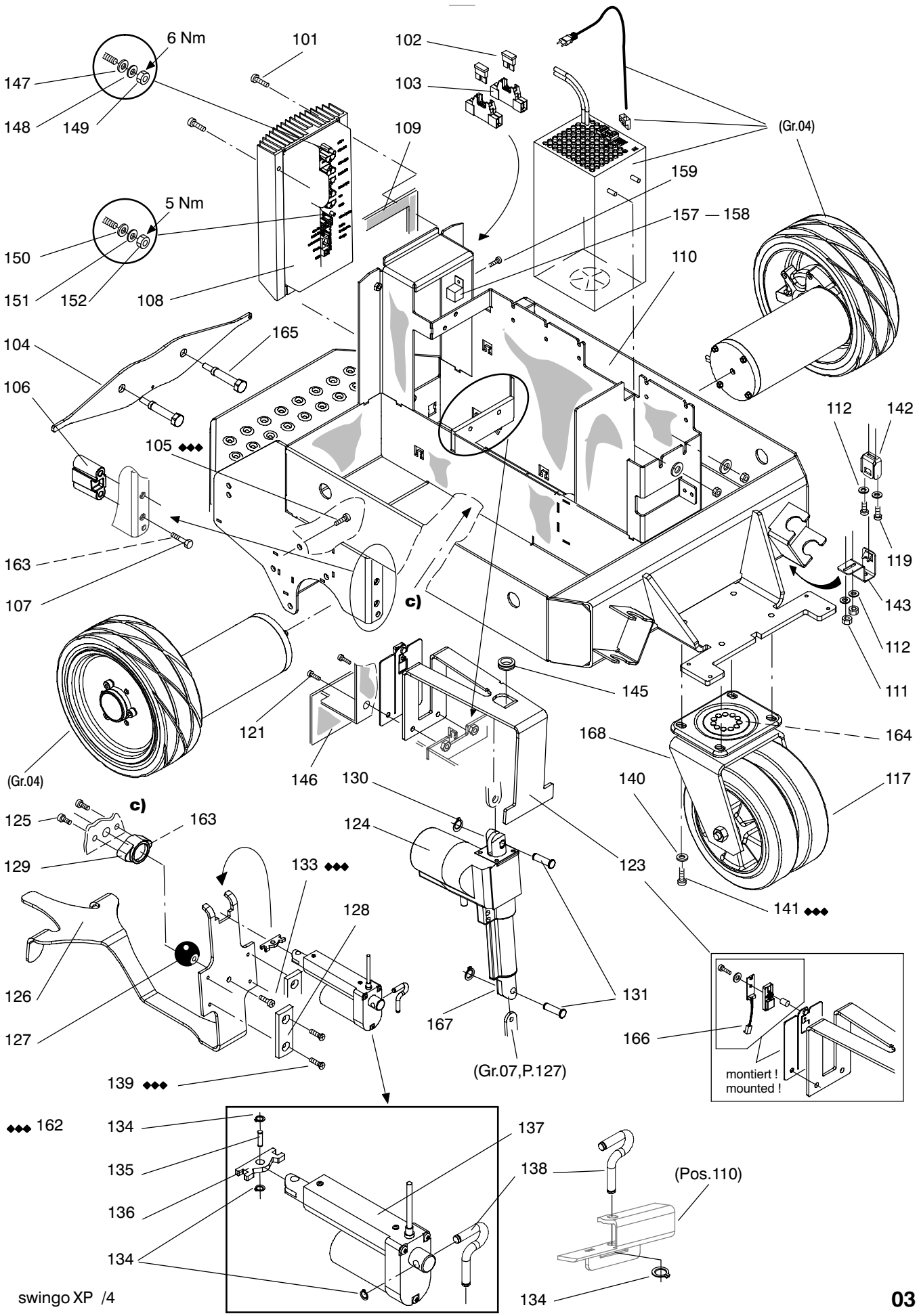
6 Nm
147
148
149
101
102
103
109
(Gr.04)
159
157 — 158
5 Nm
150
151
152
108
110
104
165
106
105 ◆◆◆
112
142
119
143
112
111
163
107
c)
145
121
168
164
(Gr.04)
146
130
140
117
125
c)
163
124
129
133 ◆◆◆
123
128
141 ◆◆◆
126
131
127
167
166
(Gr.07,P.127)
montiert !
mounted !
139 ◆◆◆
◆◆◆ 162
134
137
135
138
(Pos.110)
136
134
134

S005884					Unterteil, Ergänzungen	Embase – supplementes	Base Supplements
Pos. No.	Artikelnr. Article No. Item No.	Bestellnr. No. de com Order No.	Model	Stck. Piè. Qty.	Bezeichnung	Designation	Description
101	18602-24	4126952		1.00	Leitungsträger	Bande pour guidage des câbles	Cable Guiding Strip
102	4215/3	4023260		11.00	Kabelbinder 200	Bande à lier les câbles 200	Cable tie 200
103	1752/15	4019790		4.00	Scheibe 6,4/20x1,5	Rondelle 6,4/20x1,5	Washer 6,4/20x1,5
104	1840/022	4087930		2.00	Delta PT-Schr LK As Torx 60x16	Vis Delta PT Torx 60x16	Screw delta PT Torx 60x16
106	1132/20	4006430		2.00	Zyl-Schr I-6Kt M6x12	Vis cyl. à trou 6 p. M6x12	Socket head cap screw M6x12
110	1271/148	4127953		1.00	S-Schr Torx M5x20	Vis à tête conique Torx M5x20	Counters. head screw torx M5x20
111	18602-92	4127265		1.00	Stellscheibe	Bloc d'ajustage	Adjustment Block
112	18602-45	4127067		1.00	Bügel	Etrier	Bracket
113	18600-72	4126339		2.00	Gummilager	Palier en caoutchouc	Rubber Bearing
114	18600-73	4126260		2.00	Bride	Bride	Retaining Clip
115	8936/1	4017370			Sicherungs-Klebstoff mittel	Colle pour blocage moyen	Adhesive locking middle
116	1132/19	4006420		4.00	Zyl-Schr I-6Kt M6x10	Vis cyl. à trou 6 p. M6x10	Socket head cap screw M6x10
117	18602-67	4127119	Non BMS	1.00	Bügel	Etrier	Bracket
120	18602-65	4127114	SEV	1.00	Netzkabel 2L SEV	Câble d'alimentation 2L ASE	Main cord 2L SEA
120	18602-16	4126932	Euro	1.00	Netzkabel 2L EURO	Câble d'alimentation 2L EURO	Main cord 2L EURO
120	18602-17	4126933	UK	1.00	Netzkabel 2L UK	Câble d'alimentation 2L UK	Main cord 2L UK
121	5100/035	4126685		1.00	Stecker 2 Pol.	Connecteur 2 pôles	2-Way Plug
122	18602-53	4127084		1.00	Ladegerät 24V 27A	Chargeur 24V, 27A	Charger 24V, 27A
123	1752/15	4019790		2.00	Scheibe 6,4/20x1,5	Rondelle 6,4/20x1,5	Washer 6,4/20x1,5
124	1721/106	4092870		2.00	Sicherungsmutter M6	Écrou de sureté M6	Self-locking nut M6
129	1137/31	4006530		3.00	Zyl-Schr I-6Kt M8x20	Vis cyl. à trou 6 p. M8x20	Socket head cap screw M8x20
130	18600-23	4124163		1.00	Rad	Roue 250 mm	Wheel 250 mm
131	18602-23	4126953		1.00	Antriebsgetriebe	Moto-Réducteur	Motor-Drive
132	18603-50	4128267		1.00	Bremse	Frein	Brake
135	4503/101	4108260		1.00	Drucktaster	Interrupteur	Switch
136	1207/227	4029830		2.00	L-Schr KS M6x12	Vis à tête cyl. bomb. M6x12	Raised cheese hd.screw M6x12
137	4586/118	4127063		1.00	Relais 24V	Relais 24V	Relay 24V
138	18602-44	4127064		1.00	Abdeckung	Couvercle	Cover
139	18602-52	4127082		2.00	Puffer	Amortisseur	Buffer
141	1132/27	4023420		2.00	Zyl-Schr I-6Kt M8x16	Vis cyl. à trou 6 p. M8x16	Socket head cap screw M8x16
142	18602-42	4127061		1.00	Microschalter kpl	Microrupteur compl	Microswitch compl
143	1207/10	4019430		2.00	L-Schr KS M4x8	Vis à tête cyl. bomb. M4x8	Raised cheese hd.screw M4x8
144	1723/5	4043560		2.00	Sicherungsmutter M6	Écrou de sureté M6	Self-locking nut M6
145	18602-31	4127025		1.00	Fussblech	Plaque de base	Foot plate
146	8861/101	4071260	0,27m	1.00	Kantenschutzprofil 1-4	Profil de protection 1-4	Bumper profile 1-4
147	18603-99	4130727		1.00	Litzenbund	Câble	Strand with capacitor
148	1756/4	4048930		4.00	Scheibe 8,4/20x2	Rondelle 8,4/20x2	Washer 8,4/20x2
149	1660/7	4054250		2.00	Sechskantmutter M8	Écrou à six pans M8	Hexagon nut M8
150	62000-50	4127927		1.00	Steckerschnapper	Support de fiche	Plug Holder
151	18603-76	4129113		1.00	Platte	Plaque	Plate
152	1852/123	4122017		1.00	Gew-Form-L-Schr Torx M4x6	Vis autoformeuse Torx M4x6	Thread form screw torx M4x6
153	1752/15	4019790		4.00	Scheibe 6,4/20x1,5	Rondelle 6,4/20x1,5	Washer 6,4/20x1,5
	-				-	-	-
155	18603-73	4128981	Option	2.00	Antriebsrad rot	Roue de commande rouge	Drive Wheel Red

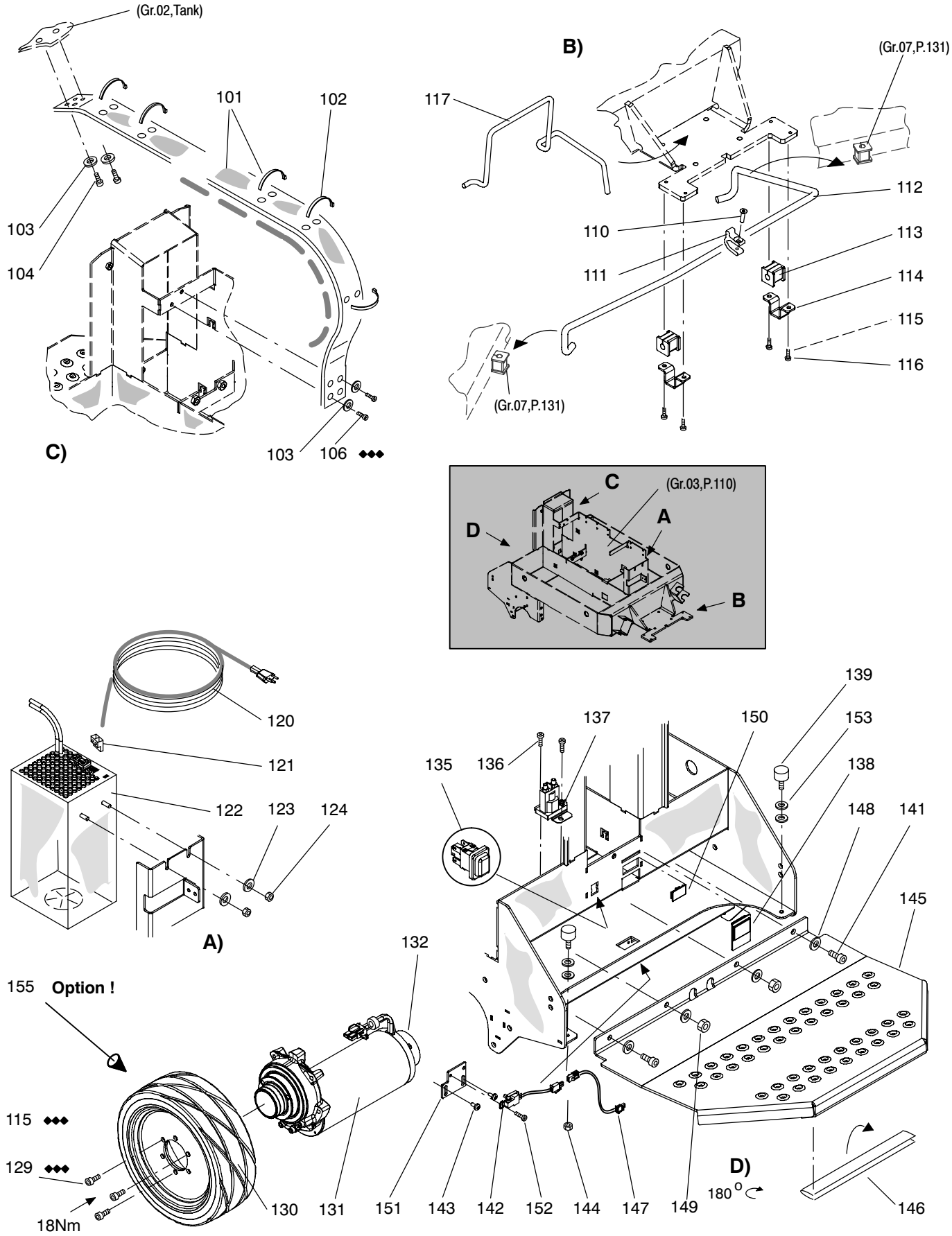
(Gr.02,Tank)
101
102
103
104
C)
103
106 ◆◆◆
B)
(Gr.07,P.131)
117
112
110
113
111
114
115
116
(Gr.07,P.131)
C
(Gr.03,P.110)
A
D
B
120
121
122
123
124
A)
139
137
150
153
135
136
138
148
141
145
132
155 Option !
115 ◆◆◆
129 ◆◆◆
18Nm
130
131
151
143
142
152
144
147
149
D)
180 °
146

S005887					Frischwasser-Konzept	Cours d'eau fraîche	Fresh Water Circle
Pos. No.	Artikelnr. Article No. Item No.	Bestellnr. No. de com Order No.	Model	Stck. Piè. Qty.	Bezeichnung	Designation	Description
101	8820/105	4053660	1,60m	1.00	Schlauch m Draht 12/18 PVC	Tuyau spirale 12/18 PVC	Hose with wire 12/18 PVC
102	2175/188	4126774		2.00	Schlauchklemme 17,5-19	Bride 17,5-19	Hose clamp 17,5-19
103	2771/119	4122095		1.00	Saugkorb 1"	Corbeille de filtre 1"	Filter Cage 1"
104	2771/101	4122094		1.00	Schlauchverschraubung 1"	Raccord 1"	Screwing Socket 1"
105	19602-49	4121879		1.00	Filter	Filtre	Filter
106	3002/112	4122823		1.00	O-Ring 30x3	Joint-O 30x3	O-ring 30x3
107	8820/111	4127317	1,88m	1.00	Schlauch m Draht 13/17,2 PVC	Tuyau spirale 13/17,2 PVC	Hose with wire 13/17,2 PVC
108	1659/114	4064790		1.00	Sechskantmutter M16x1,5 0,5D	Écrou à six pans M16x1,5 0,5D	Hexagon nut M16x1,5 0,5D
109	18601-85	4126771		1.00	Dichtring 18/30x3	Anneau d'étanchéité 18/30x3	Sealing ring 18/30x3
110	18601-67	4126714		1.00	Winkelnippel	Raccord coudé	Angled Nipple
111	2174/4	4028450		8.00	Schlauchklemme 11-16	Bride 11-16	Hose clamp 11-16
112	4691/104	4084520		1.00	Magnetventil 24V	Soupape magnétique 24V	Magnetic valve 24V
113	8820/10	4028460	0,195m	2.00	Schlauch m Draht 10/16 PVC	Tuyau spirale 10/16 PVC	Hose with wire 10/16 PVC
114	2720/112	4126625		1.00	Winkelnippel 12 R1/2"	Biberon coudé 12 R1/2"	Angled Hose Nipple 12 R1/2"
115	1135/20	4019410		2.00	Zyl-Schr I-6Kt M5x8	Vis cyl. à trou 6 p. M5x8	Socket head cap screw M5x8
116	2707/101	4122955		1.00	Reduktionsnippel 1/2"-3/8"	Réduction 1/2"-3/8"	Reducing Nipple 1/2"-3/8"
118	2720/114	4122225		1.00	T-Einschr.-Stutzen 10/R3/8"	Raccord en T 10-R3/8"	T-Pipe 10-R3/8"
119	17608-33	4123169		2.00	Pumpe 24V 25W	Pompe 24V 25W	Pump 24V 25W
120	14605-26	4117870		4.00	Gummitülle	Douille caoutchouc	Rubber Bush
121	8820/10	4028460	0,40m	1.00	Schlauch m Draht 10/16 PVC	Tuyau spirale 10/16 PVC	Hose with wire 10/16 PVC
122	8820/10	4028460	0,33m	1.00	Schlauch m Draht 10/16 PVC	Tuyau spirale 10/16 PVC	Hose with wire 10/16 PVC
123	2174/4	4028450		2.00	Schlauchklemme 11-16	Bride 11-16	Hose clamp 11-16

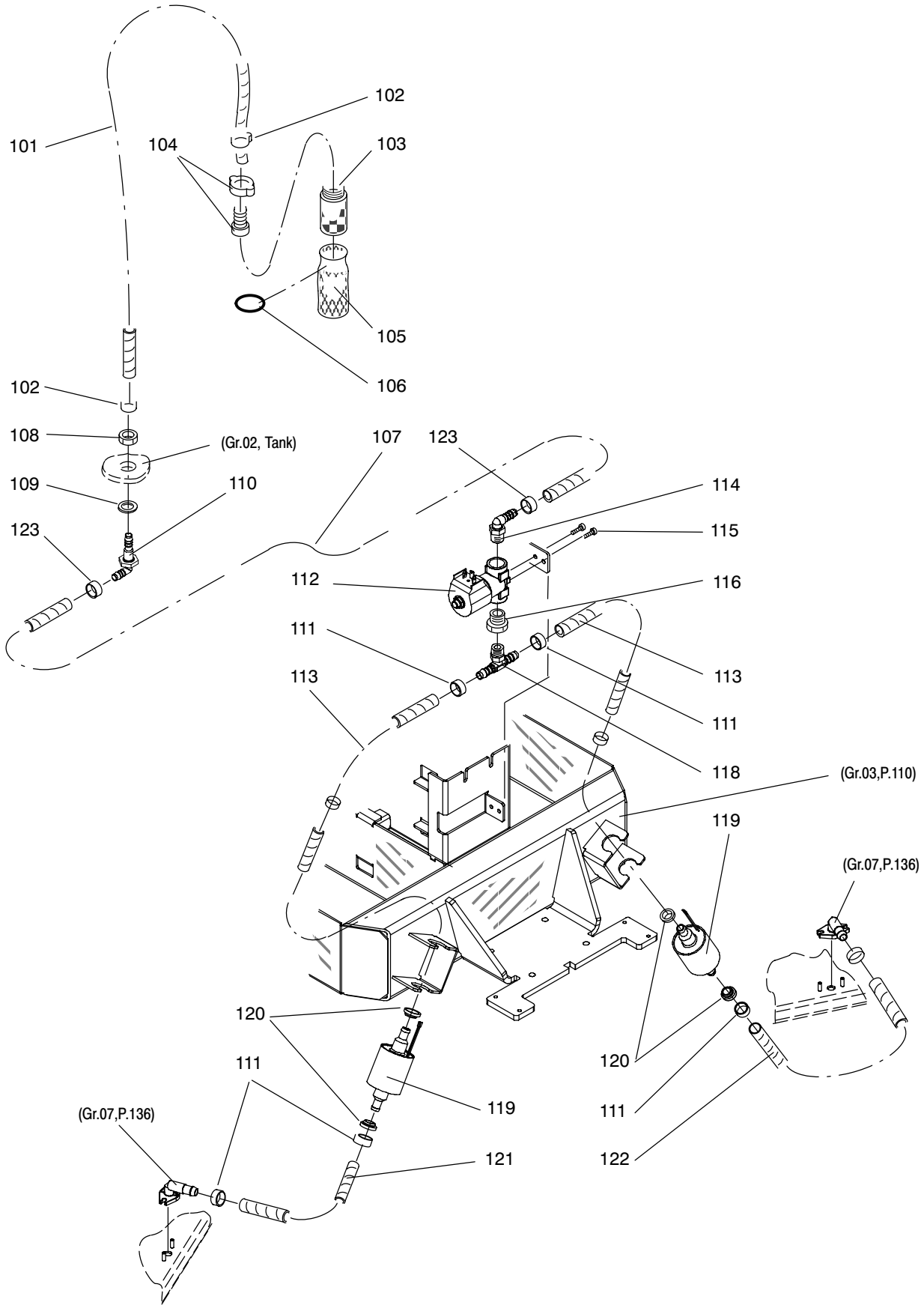
101
102
104
103
105
106
102
108
(Gr.02, Tank)
107
123
109
110
114
123
115
112
116
111
113
113
111
118
(Gr.03,P.110)
119
(Gr.07,P.136)
120
111
120
119
111
(Gr.07,P.136)
121
122

S005483					Saugdüse	Suceur	Squeegee
Pos. No.	Artikelnr. Article No. Item No.	Bestellnr. No. de com Order No.	Model	Stck. Piè. Qty.	Bezeichnung	Designation	Description
101	18600-18	4123630		1.00	Saugdüse kpl	Suceur compl	Squeegee compl
	-				-	-	-
	-				-	-	-
102	1014/55	4006100		2.00	6Kt-Schr M8x40/22	Vis à tête six pans M8x40/22	Hexagon screw M8x40/22
103	18603-96	4129962		2.00	Rad 100/24 kpl	Roue 100/24 compl	Wheel 100/24 compl
104	1747/15	4007400		2.00	Scheibe 8,4/16x1,6	Rondelle 8,4/16x1,6	Washer 8,4/16x1,6
105	18600-78	4125064		1.00	Düsenkörper	Corps de suceur	Squeegee body
106	18601-79	4126753		1.00	Blattfeder	Ressort à lames	Flat spring
107	18600-90	4124384		1.00	Drahtfeder	Ressort à boudin	Wire spring
108	18603-19	4127629		3.00	Rad 64/24 kpl	Roue 64/24 compl	Wheel 64/24 compl
109	18603-30	4127883		3.00	Bolzen 8x40	Goujon 8x40	Bolt 8x40
110	12200-43	4124565		1.00	Lamelle 45/3x990	Lamelle 45/3x990	Blade 45/3x990
110	12200-59	4127207	Option	1.00	Lamelle 45/3x990	Lamelle 45/3x990	Blade 45/3x990
110	12200-64	4128156	Option	1.00	Lamelle 45/3x990	Lamelle 45/3x990	Blade 45/3x990
111	12200-60	4127877		1.00	Lamelle 45/4x1060	Lamelle 45/4x1060	Blade 45/4x1060
112	2804/119	4124878		4.00	Druckfeder	Ressort de pression	Pressure spring
113	18603-27	4127876		1.00	Klemmteil	Partie de serrage	Clamping part
114	18603-26	4127875		1.00	Klemmteil	Partie de serrage	Clamping part
115	1852/220	4128157		9.00	Gew-Form-6Kt-Schr As M6x16	Vis autoformeuse six pans M6x16	Thread form screw hex M6x16
116	1138/190	4126634		4.00	Zyl-Schr I-6Kt M8x35	Vis cyl. à trou 6 p. M8x35	Socket head cap screw M8x35
117	8907/104	4103460			Verschleissschutz Spray 300ml	Spray protection d'usure 300ml	Wear resistance spray 300ml
118	1752/58	4007490		6.00	Scheibe 6,4/18x1,6	Rondelle 6,4/18x1,6	Washer 6,4/18x1,6
119	18603-95	4129961		2.00	Buchse 8,1/12x25,5	Douille 8,1/12x25,5	Bush 8,1/12x25,5
125	19623-16	4130788		1.00	Lasche	Éclisse	Shackle

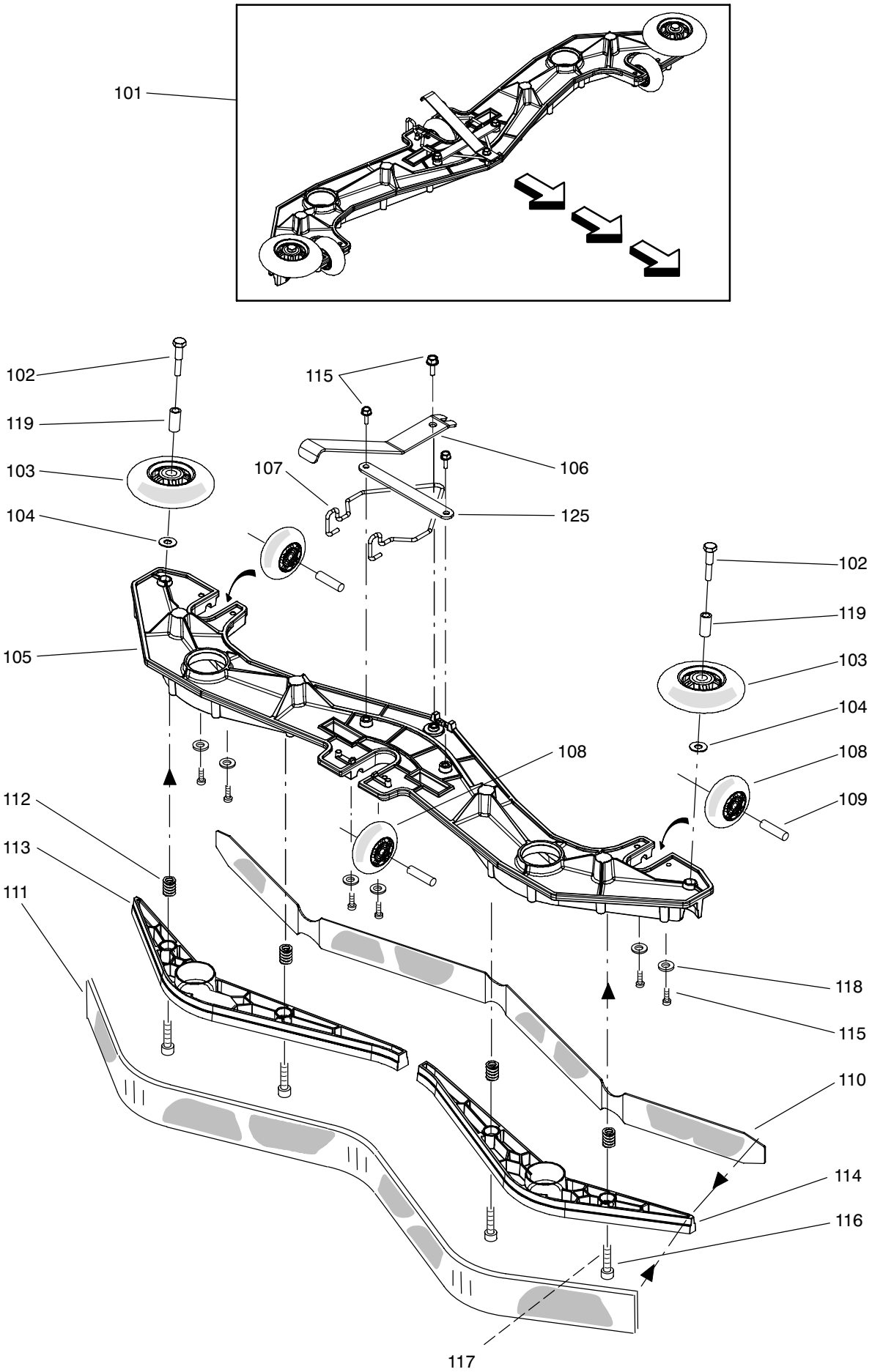
101
102
119
103
104
105
115
107
106
125
102
119
103
104
108
108
109
112
113
111
118
115
110
114
116
117

S005496					Bürstenantrieb	Entraînement des brosses	Brush Drive
Pos. No.	Artikelnr. Article No. Item No.	Bestellnr. No. de com Order No.	Model	Stck. Piè. Qty.	Bezeichnung	Designation	Description
101	18603-70	4128885		1.00	Support kpl	Support compl	Support compl
104	1132/20	4006430		4.00	Zyl-Schr I-6Kt M6x12	Vis cyl. à trou 6 p. M6x12	Socket head cap screw M6x12
107	1132/33	4042630		4.00	Zyl-Schr I-6Kt M8x40	Vis cyl. à trou 6 p. M8x40	Socket head cap screw M8x40
108	2521/19	4008420		12.00	Rillenkugellager 608 2RS	Roulement à billes 608 2RS	Ball bearing 608 2RS
109	1747/15	4007400		6.00	Scheibe 8,4/16x1,6	Rondelle 8,4/16x1,6	Washer 8,4/16x1,6
110	1425/132	4083310		8.00	L-Schr I-6Kt mit Flansch M8x12	Vis à tête bomb.flasque M8x12	Flange sock.head screw M8x12
111	18602-54	4127086		1.00	Bürstenhaube	Capot de brosse	Brush housing
112	1014/55	4006100		2.00	6Kt-Schr M8x40/22	Vis à tête six pans M8x40/22	Hexagon screw M8x40/22
113	18603-96	4129962		2.00	Rad 100/24	Roue 100/24	Wheel 100/24
114	1142/5	4006550		8.00	Zyl-Schr I-6Kt M5x12	Vis cyl. à trou 6 p. M5x12	Socket head cap screw M5x12
115	1721/6	4007340		4.00	Sicherungsmutter M8	Écrou de sureté M8	Self-locking nut M8
116	18600-99	4126521		2.00	Motor 24V 130W 7A	Moteur 24 V	Motor 24 V
120	2152/002	4126646		2.00	Zahnriemen HTD 835-5M-9	Courroie dentée HTD 835-5M-9	Toothed belt HTD 835-5M-9
121	18600-75	4125582		4.00	Kegelrad	Pignon conique	Bevel Gear
122	1132/21	4006440		16.00	Zyl-Schr I-6Kt M6x16	Vis cyl. à trou 6 p. M6x16	Socket head cap screw M6x16
123	18600-76	4124539		4.00	Flansch	Flasque	Flange
124	18600-65	4123937		4.00	Excenterwelle klein	Arbre d'excentrique	Eccentric Shaft
125	1723/5	4043560		12.00	Sicherungsmutter M6	Écrou de sureté M6	Self-locking nut M6
126	18600-60	4123704		4.00	Flansch	Flasque	Flange
127	18602-38	4127066		1.00	Motorplatte klein	Plaque de moteur	Motor Base Plate
128	18602-55	4127087		1.00	Bürstenhaube	Capot de brosse	Brush housing
129	2911/17	4043330		4.00	Sicherungsring 17 A	Anneau de retenue 17 A	Retaining ring 17 A
130	1759/112	4103270		4.00	Scheibe 4,3/12x1	Rondelle 4,3/12x1	Washer 4,3/12x1
131	18600-72	4126339		2.00	Gummilager	Palier en caoutchouc	Rubber Bearing
132	18600-73	4126260		2.00	Bride	Bride	Retaining Clip
133	1132/19	4006420		4.00	Zyl-Schr I-6Kt M6x10	Vis cyl. à trou 6 p. M6x10	Socket head cap screw M6x10
134	2538/010	4126644		4.00	Schrägkugellager 3003 2RS	Roulement à billes 3003 2RS	Angular ball bearing 3003 2RS
135	1723/3	4042420		4.00	Sicherungsmutter M4	Écrou de sureté M4	Self-locking nut M4
136	18601-68	4126716		2.00	Winkelnippel	Raccord coudé	Angled Nipple
137	3002/440	4126959		2.00	O-Ring 15x2,5	Joint-O 15x2,5	O-ring 15x2,5
138	18603-11	4127428		2.00	Bürstenplatte kpl	Support de brosse compl	Brush base plate compl
140	18601-43	4126632		2.00	Drahtseil 3 x 310	Câble métallique 3 x 310	Metal rope 3 x 310
141	1134/190	4122480		2.00	Zyl-Schr I-6Kt M8x20	Vis cyl. à trou 6 p. M8x20	Socket head cap screw M8x20
142	1660/7	4054250		2.00	Sechskantmutter M8	Écrou à six pans M8	Hexagon nut M8
143	1132/27	4023420		2.00	Zyl-Schr I-6Kt M8x16	Vis cyl. à trou 6 p. M8x16	Socket head cap screw M8x16
144	1721/6	4007340		2.00	Sicherungsmutter M8	Écrou de sureté M8	Self-locking nut M8
145	18603-63	4128771		1.00	Bolzen	Goujon	Bolt
146	3061/222	4124204		1.00	Schutzstopfen 16-18	Bouchon 16-18	Plug 16-18
147	1752/16	4027970		1.00	Scheibe 10,5/20x2	Rondelle 10,5/20x2	Washer 10,5/20x2
148	1132/41	4042610		1.00	Zyl-Schr I-6Kt M10x20	Vis cyl. à trou 6 p. M10x20	Socket head cap screw M10x20
149	18603-59	4128741		1.00	Platte	Plaque	Plate
150	18603-60	4128742		1.00	Dämpfung	Amortisseur	Damping Plate
151	18602-95	4127329		2.00	Support	Support	Support
152	1212/138	4090630		4.00	L-Schr I-6Kt M4x10	Vis à tête cyl. bomb. M4x10	Raised cheese hd.screw M4x10
153	18603-06	4127398		4.00	Haube	Couvercle de la machine	Hood
154	1840/006	4025970		2.00	PT-Schr LK KS KA40x10	Vis pour plastique KA40x10	Screw for plastic KA40x10
155	18603-95	4129961		2.00	Buchse 8,1/12x25,5	Douille 8,1/12x25,5	Bush 8,1/12x25,5
	-				-	-	-
160	8936/1	4017370			Sicherungs-Klebstoff mittel	Colle pour blocage moyen	Adhesive locking middle
	18603-55	4128709	Option	1.00	Feder Set	Ressort Kit	Spring Kit
	18600-22	4124666		1.00	Bürstenantrieb klein	Entraînem.d.brosses Swingo XP	Brush Drive Swingo XP

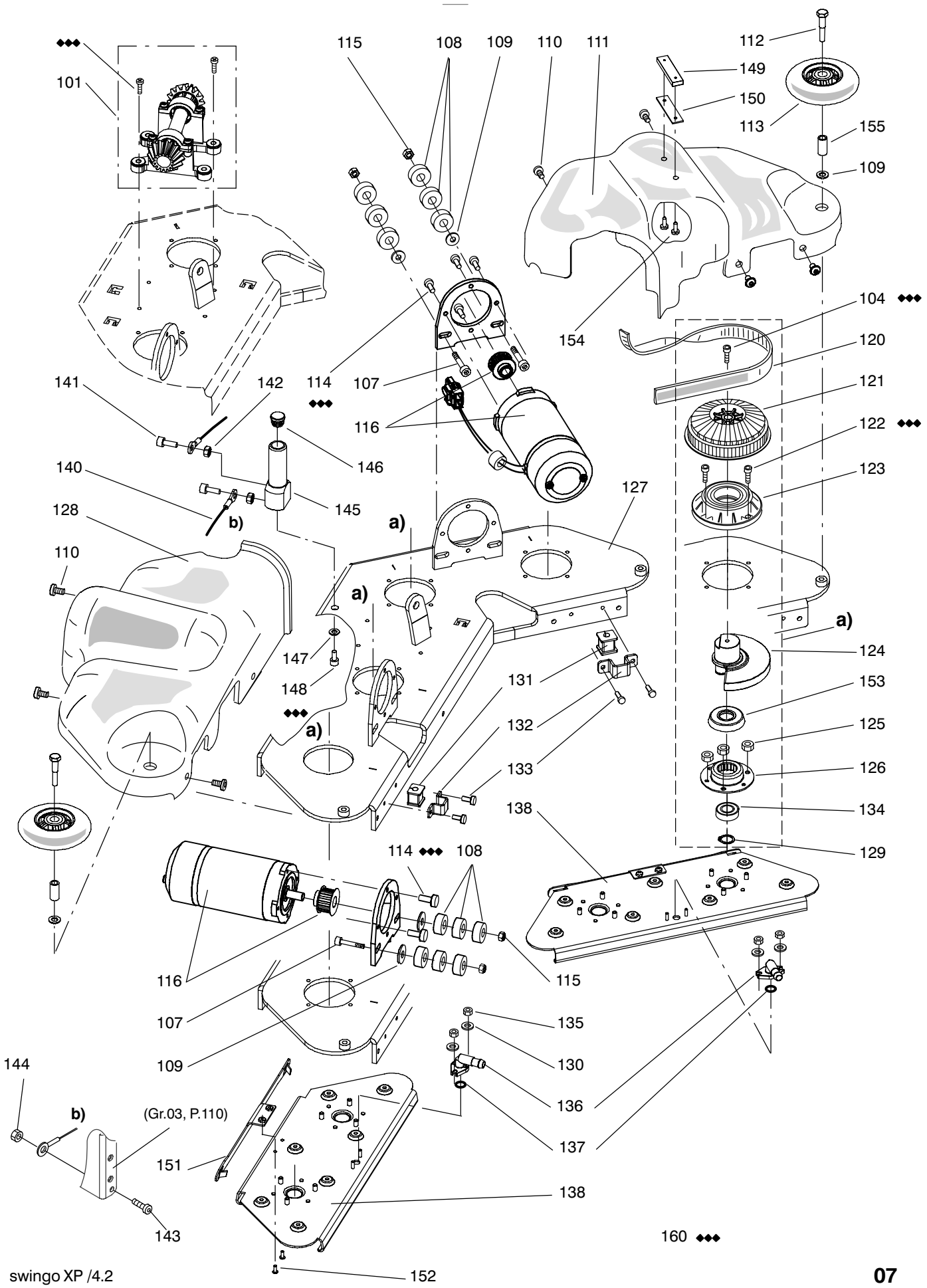

101
115
108
109
110
111
112
149
150
113
155
109
104
154
120
121
122
123
141
142
114
107
116
146
140
145
b)
128
127
a)
110
a)
a)
124
147
148
131
153
132
125
a)
133
126
138
134
129
114
108
116
115
107
135
109
130
144
136
b)
(Gr.03, P.110)
137
151
138
143
160
152

S005818					Batterie-Verbindungen & Elektroteile	Connections des batteries & pièces életrique	Batteries Connections & Electrical Parts
Pos. No.	Artikelnr. Article No. Item No.	Bestellnr. No. de com Order No.	Model	Stck. Piè. Qty.	Bezeichnung	Designation	Description
101	4956/111	4122638		1.00	Batterieklemme f. Sicherung	Borne de batterie	Cable Clamp, Battery
102	4956/113	4122607		1.00	Sicherungseinsatz 75A	Cartouche fusible 75A	Fuse Cartrige 75A
103	4956/112	4122606		1.00	Isoliermutter	Écrou isolante	Insulating Nut
	-				-	-	-
105	12051-84	4084170		3.00	Litze 16 mm2 6 AWG schwarz	Câble avec cosse pour batterie	Cable With Battery Clamp
106	4956/101	4065840		1.00	Polabdeckung	Couvercle du pôle	Pole Cover
107	18602-32	4127059		2.00	Litze 0,34 mm2 Schwarz konf	Câble "dédecteur en eau"	Stranded Wire "Water Detector"
108	4080/164	4127088		1.00	Steckgehäuse 2Pol Mini-Fit Jr.	Fiche multiple 2-pôles	2-Pole Plug
109	18602-59	4127099		1.00	Schutzdiode	Diode	Diode
110	18602-62	4127107		1.00	Brücke Non BMS	Contact de pompage	Jumper
111	18602-58	4127098		1.00	Litzenbund Batterie/Elektronik	Connecteur av. câbles	Plug with wires
112	18601-97	4126821		1.00	Patch Cord 2,5m	Patch-câble 2,5 m	Patch-Cable 2,5 m
113	18602-33	4127058		1.00	Verbindungskabel 5L	Câble	Cable
114	1840/051	4122641		2.00	Delta PT-Schr LK As Torx 40x16	Vis Delta PT Torx 40x16	Screw Delta PT Torx 40x16
115	18603-93	4129688		1.00	USB Kabel A-B	USB Câble A-B	USB Cable A-B

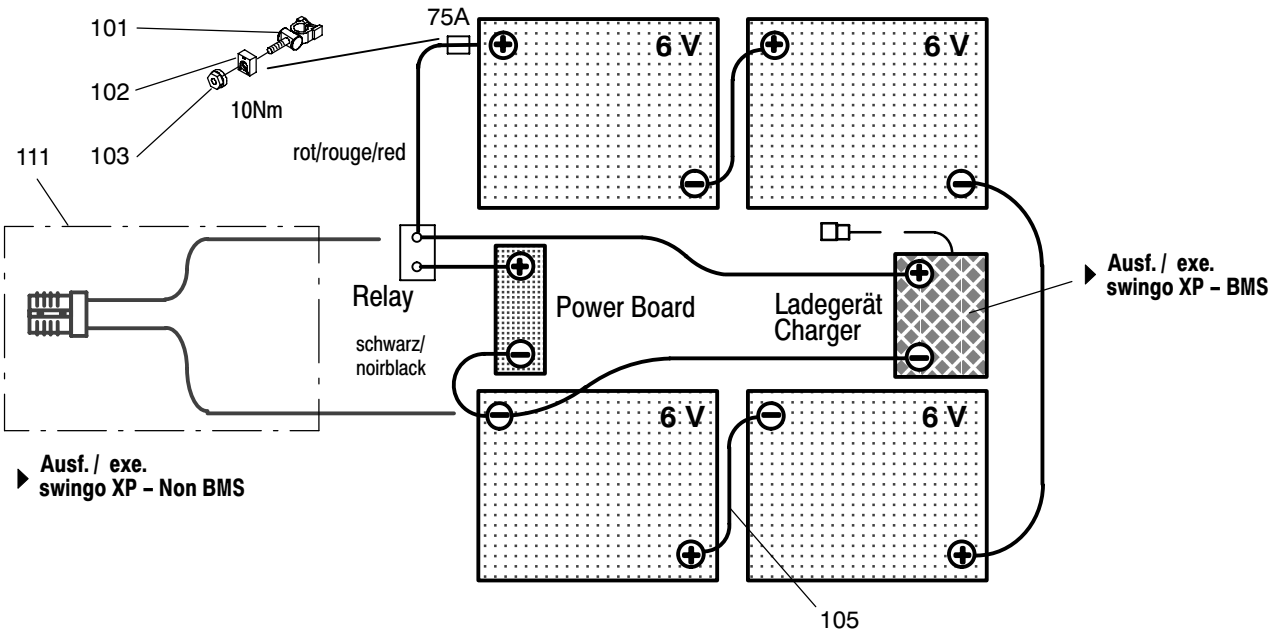

105 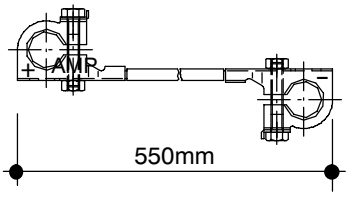	106	115 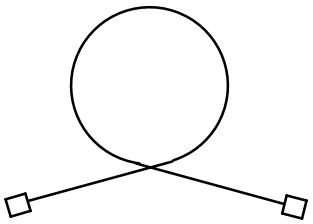
107 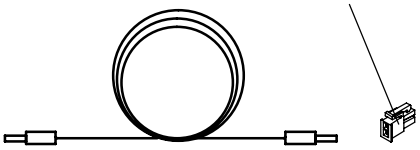 Position siehe, see Gr.09 dd)	109 Position siehe, see Gr.09 ee)	★★ 111 114 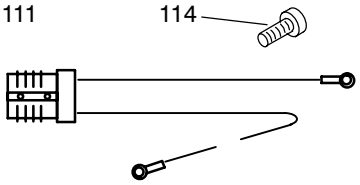 Position siehe, see Gr.09 ff)
112 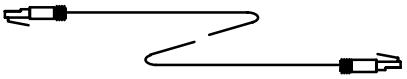 Position siehe, see Gr.09 aa)	110 ★★ Position siehe, see Gr.09 bb)	113 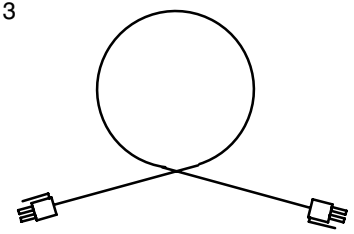 Position siehe, see Gr.09 cc)

★★ swingo XP – Non BMS

S005904					Elektroschema	Schéma électrique	Electrical diagram
Pos. No.	Artikelnr. Article No. Item No.	Bestellnr. No. de com Order No.	Model	Stck. Piè. Qty.	Bezeichnung	Designation	Description

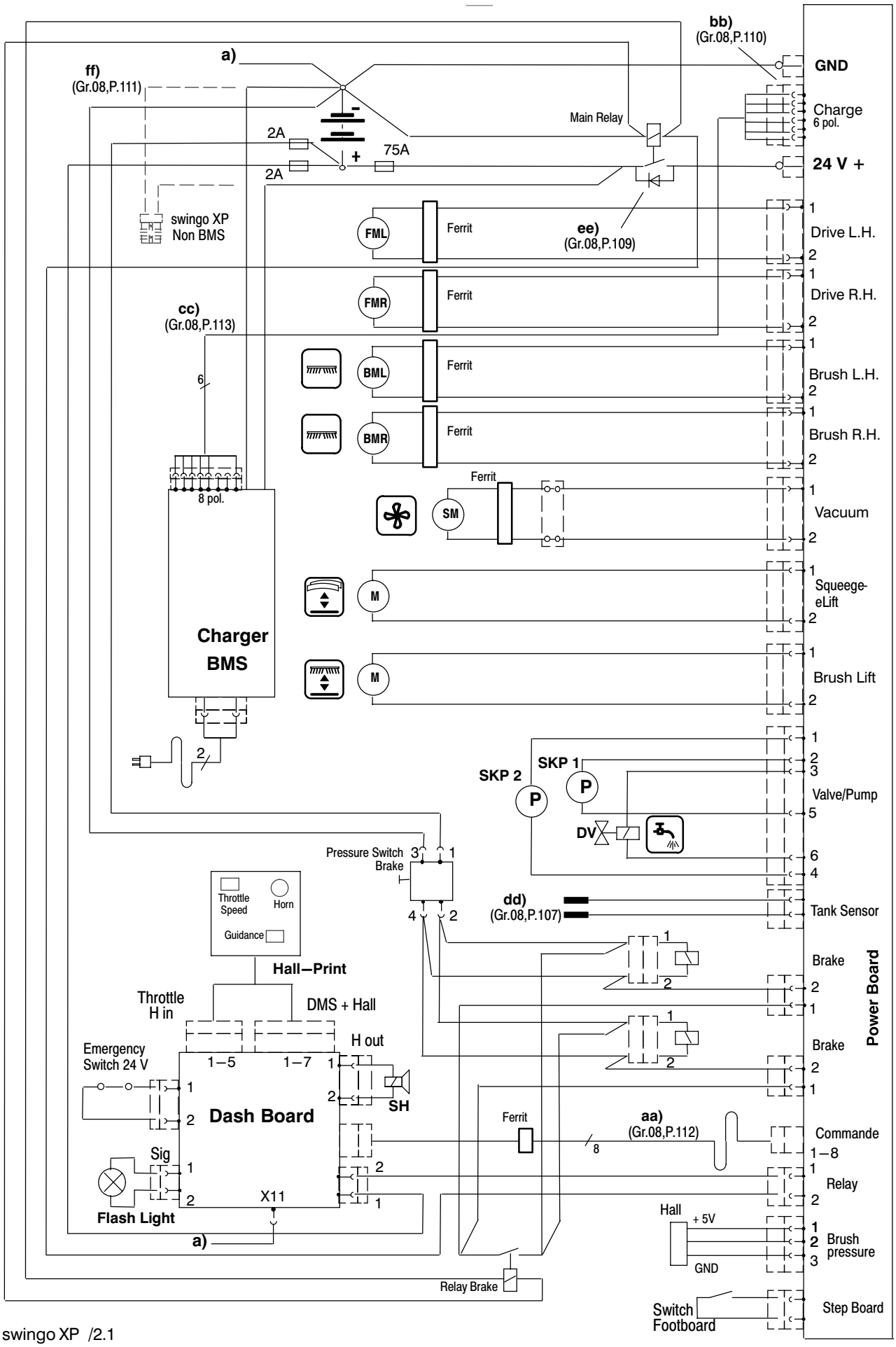
bb)
(Gr.08,P.110)
GND
a)
ff)
(Gr.08,P.111)
Charge
6 pol.
Main Relay
2A
75A
24 V +
2A
swingo XP
Non BMS
FML
Ferrit
ee)
(Gr.08,P.109)
Drive L.H.
FMR
Ferrit
Drive R.H.
cc)
(Gr.08,P.113)
BML
Ferrit
Brush L.H.
BMR
Ferrit
Brush R.H.
8 pol.
Ferrit
SM
Vacuum
M
Squeege-
eLift
Charger
BMS
M
Brush Lift
SKP 2
SKP 1
P
P
Valve/Pump
DV
Pressure Switch
Brake
Throttle
Speed
Horn
Guidance
dd)
(Gr.08,P.107)
Tank Sensor
Hall—Print
Brake
Throttle
H in
DMS + Hall
H out
Power Board
Emergency
Switch 24 V
1–5
1–7
Brake
Dash Board
SH
Ferrit
aa)
(Gr.08,P.112)
Commande
1–8
Sig
Relay
X11
Flash Light
Hall
+ 5V
Brush
pressure
GND
a)
Relay Brake
Switch
Footboard
Step Board

S005894					Zubehör	Accessoires	Accessories
Pos. No.	Artikelnr. Article No. Item No.	Bestellnr. No. de com Order No.	Model	Stck. Piè. Qty.	Bezeichnung	Designation	Description
101	18602-18	4126911		1.00	Rammschutz Set	Kit Profil de protection	Protection Profile Set
	-				-	-	-
	-				-	-	-
110	18601-98	4126822		1.00	Distanzhalter Set	Kit piêces des distance	Spacer Set
111	18602-57	4127092		2.00	Batteriewanne XP	Bac pour batterie XP	Batterie Tray XP
121	18603-31	4127885		1.00	Tank Neu Umbauset	Kit Réservoir	Tank Set
122	18602-71	4127124	BMS	1.00	Dämmmatte	Plaque de protection	Protection Shield
123	83004-06	4127243		7.00	Kappe	Capouchon de caoutchouc	Rubber Cap
124	1810/345	4128798		7.00	Senk-Spanpl-Schr KS 3.5x20	Vis a Tete Conique KS 3,5x20	Counters. Head Screw KS 3,5x20
125	83004-11	4129664		5.00	Stopfen	Bouchon	Plug
128	18603-33	4127904		1.00	Lasche	Eclisse	Strap
129	18603-34	4127905		1.00	Lasche	Connection de chaîne	Shackle
130	17582-87	4084090		1.00	Bolzen	Axe	Axle
131	2910/7	4020050		2.00	Sicherungsring 8x0,8 A	Rondelle "Seeger" 8 A	Retaining Ring 8 A
132	1840/109	4122947		2.00	Delta PT-Schr LK Torx 50x20	Vis Delta PT Torx 50x20	Screw Delta PT Torx 50x20
133	1838/19	4046950		1.00	L-Bl-Schr KS Sp 3,9x13	Vis à tôle tête cyl. B 3,9x13	Pan Head Tapp.Screw B 3,9x13
135	1292/25	4042550		4.00	S-Schr I-6Kt M6x20	Vis con. à trou 6 pans M 6x20	Counters. Hd.Cap Screw M 6x20
136	18603-64	4128772		1.00	Anschlag	Arrét	Stop
137	1752/15	4019790		4.00	Scheibe 6,4/20x1,5	Rondelle 6,4/20x1,5	Washer 6,4/20x1,5
138	1721/106	4092870		4.00	Sicherungsmutter M6	Écrou de sureté M 6	Self-Locking Nut M 6
139	19622-89	4130140		1.00	Antistatikband	Bracelet antistatique	Antistatic Strap
140	1752/11	4007450		1.00	Unterlagscheibe 5,3/20x1,5	Rondelle 5/20	Washer 5/20
141	1852/150	4107130		1.00	Gew-Form-L-Schr Torx M5x12	Vis autofiletage M 5x12	Self-Thread-Form.Screw M 5x12
	-				-	-	-
150	7515208	7515208		1.00	Set Nassbatterie swingo XP	Wet Battery Kit swingo XP	Wet Battery Kit swingo XP

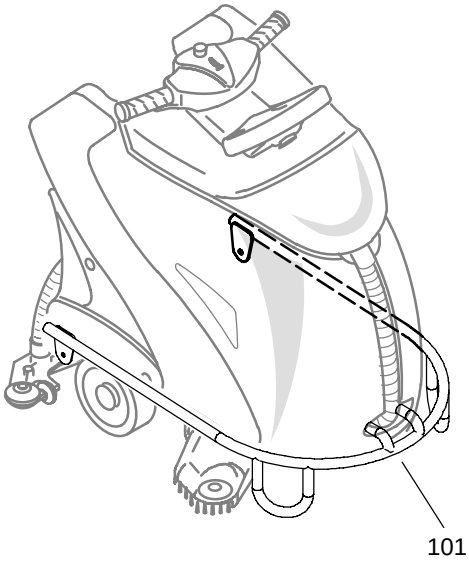

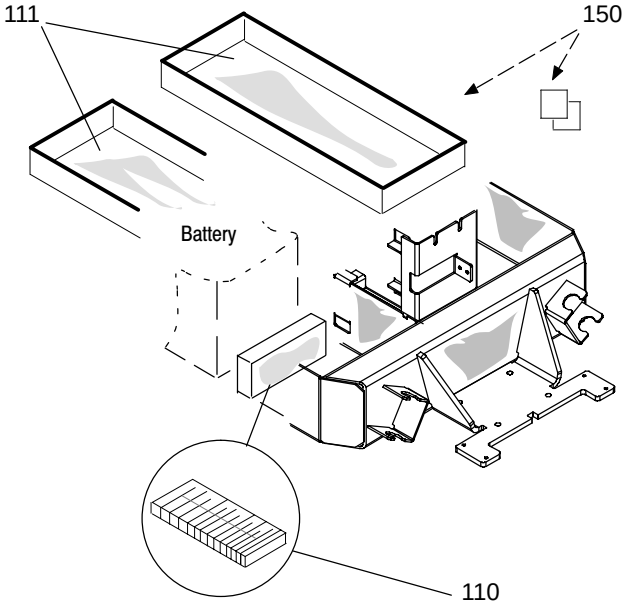

Ergänzung, supplement Gr. 2

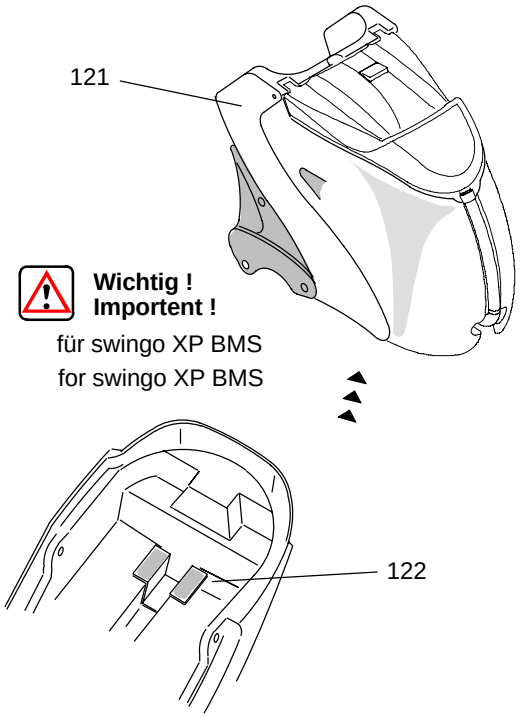

Ergänzung, supplement Gr. 3

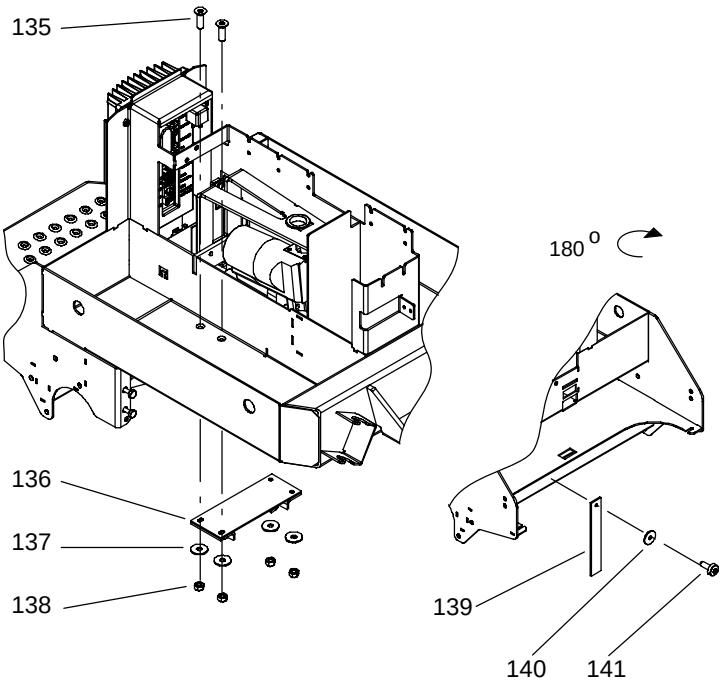

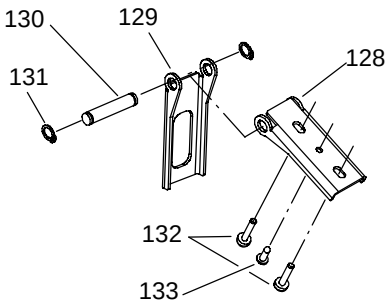
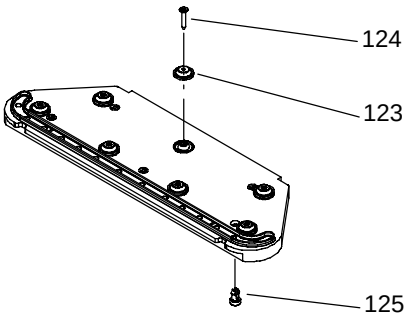
Ergänzung, supplement Gr. 7